Wilo-Jet-WJ

D Einbau- und Betriebsanleitung

GB Installation and operating instructions

F Notice de montage et de mise en service

NL Inbouw- en bedieningsvoorschriften

E Instrucciones de instalación y funcionamiento

I Istruzioni di montaggio, uso e manutenzione

CZ Návod k montáži a obsluze

RUS Инструкция по монтажу и эксплуатации

GR Οδηγίες εγκατάστασης και λειτουργίας

TR Montaj ve kullanma kılavuzu

2050754-Ed.02/2009-11-Wilo

Fig. 1

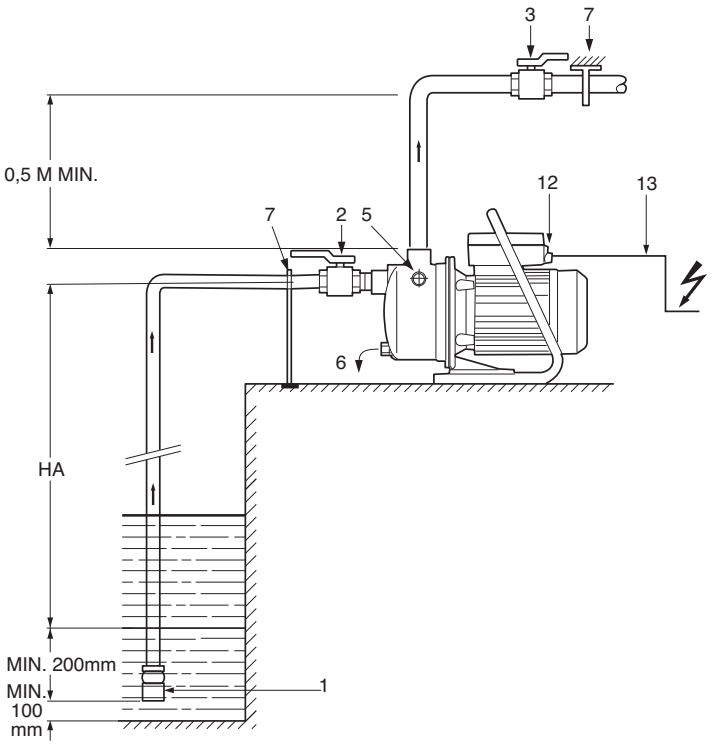

Fig. 2

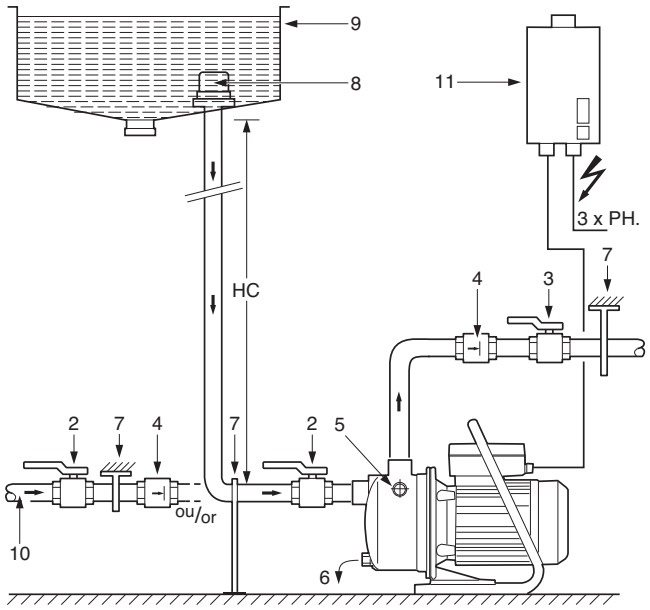

Fig. 3

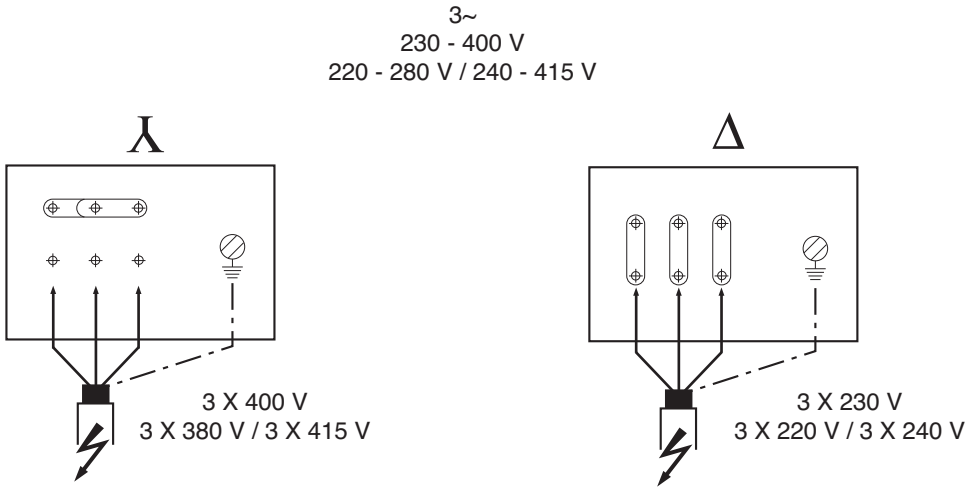

1. Общие положения

Монтаж и ввод в эксплуатацию должны производиться только квалифицированным персоналом

1.1 Области применения

Насосы типа WJ предназначены для водоснабжения домов, приусадебных участков, садов. Насосы могут применяться для:

– орошения или полива из прудов, рек и неглубоких скважин (до 7м),
– перекачивания, откачивания воды из баков и резервуаров,
– отвода воды из затопленных подвалов.

Насос может работать в режиме самовсасывания (например, из неглубоких скважин) или в режиме забора воды из открытых резервуаров.

Насос не должен подключаться к системе центрального водоснабжения.

1.2 Информация о продукте

1.2.1 Технические параметры насосов

Перекачиваемые среды: вода без твердых включений, бытовая, холодная или дождевая вода. Для перекачивания других сред требуется разрешение WILO.

- Температура воды min./max.: + 5 °C до + 35 °C
- Окружающая температура min/max: 0...40 °C
- Max. высота всасывания: 8m
- 1~: 2850 1/мин (50 Гц)
- 3~: 3450 1/мин (60 Гц)
- Размер патрубков всасывающий/напорный: G1" (внутренняя резьба)
- Max. рабочее давление: 6 бар
- Класс изоляции: 130
- Вид защиты: IP 44
- Электроподключение 1~230 В ±6%, 50 Гц / 3~400 В ±6%, 50 Гц / 1~220-240 В ±6%, 60 Гц 3~220-254/380-440 В ±6%, 60 Гц

2. Техника безопасности

Инструкция содержит основные требования, которые должны соблюдаться при монтаже и эксплуатации. Перед монтажом и вводом в эксплуатацию настоящая инструкция обязательно должна быть изучена монтажниками и обслуживающим персоналом.

Необходимо выполнять все требования по технике безопасности, которые изложены во всех ее разделах.

2.1 Обозначения рекомендаций по безопасности

Рекомендации по технике безопасности, содержащиеся в данной инструкции по монтажу и эксплуатации, несоблюдение которых может вызвать травмы персонала.

Опасность поражения электрическим током.

ВНИМАНИЕ! Рекомендации по технике безопасности, несоблюдение которых может вызвать повреждение оборудования.

2.2 Квалификация персонала

Персонал, выполняющий монтаж, должен иметь соответствующую квалификацию для осуществления работ.

2.3 Опасности при несоблюдении рекомендаций по технике безопасности

Несоблюдение правил безопасности может повлечь за собой тяжелые последствия для человека и для оборудования. Несоблюдение техники безопасности ведет к потере всяких прав на возмещение ущерба. Возможные последствия.

– Отказ важных функций насоса,
– Возникновение несчастных случаев, вследствие электрического или механического воздействий.

2.4 Указания по технике безопасности для пользователя

Для предотвращения несчастных случаев необходимо соблюдать правила эксплуатации энергоустановок и правила техники безопасности (охраны труда). Опасность поражения электрическим током следует полностью исключить.

Запрещен пуск в эксплуатацию или эксплуатация данного продукта для лиц с ограниченной вменяемостью (а также детей). Исключения допустимы только на основании соответствующего распоряжения лиц, ответственных за безопасность.

(необходимо соблюдать требования местных норм по электроснабжению).

2.5 Рекомендации по технике безопасности при проверке и монтаже

Все монтажные и проверочные работы должны проводиться квалифицированным в этой области персоналом, который детально и тщательно изучил инструкцию по монтажу и эксплуатации данного насоса. Монтаж и проверка насоса может производиться только при полном отключении насоса от электросети.

Категорически запрещено производить какие-либо проверки при работающем насосе.

2.6 Самовольное изменение конструкции и изготовление запасных частей

Любые изменения насоса допустимы только после согласования с производителем. Оригинальные запасные части и авторизированные производителем комплектующие служат для обеспечения безопасности и надежности. Применение пользователем других запасных частей для ремонта насоса приводит к отмене гарантийных обязательств производителя.

2.7 Недопустимые способы эксплуатации

Работоспособность и безопасность поставляемого насоса гарантируется только при полном соблюдении требований раздела 1 настоящей инструкции.

При нарушении пользователем допустимых пределов эксплуатации, установленных в этом разделе и каталоге производителя, приводит к отмене гарантийных обязательств производителя.

3. Транспортировка и хранение

ВНИМАНИЕ! При транспортировке и хранении насосы должны быть надежно защищены от сырости, мороза и механических повреждений.
Окружающая температура от 0°C до +40°C.
Если поставляемый насос монтируется не сразу, его следует предохранить от воздействия влаги, от механических повреждений вследствие ударов и от воздействия всех прочих внешних факторов .
Обращаться с насосом бережно, чтобы не допустить изменения геометрии и выверки гидравлики.
Ни в коем случае не подвешивать насос за токоподводящий кабель.

4. Описание изделия и принадлежностей

Вся серия WJ-насосов является самовсасывающей. Все части, контактирующие с перекачиваемой средой, выполнены из коррозионно-стойких материалов и стали. Однофазные моторы имеют встроенную защиту от перегрева с автоматическим запуском после охлаждения. Уплотнение вала обспечивается скользящим торцевым уплотнением.

ВНИМАНИЕ! Насос должен быть защищен от работы без воды (“сухого хода”)!

При монтаже насосов должны быть предусмотрены устройства для автоматического отключения насоса, если есть вероятность полного опорожнения колодца или бака, или отсутствия воды во всасывающем трубопроводе. Выход насоса из строя по причине работы насоса без воды (“сухой ход”) является не гарантийными случаем!

4.1 Описание насоса серии WJ

Однофазные модели насосов серии WJ могут иметь ручку для переноса, имеют сетевой кабель со штекером и выключатель.

Стандартный монтаж

– Рисунок. 1: Насос работает в режиме самовсасывания
– Рисунок. 2: Насос работает под давлением накопительного бака или подключен к системе центрального водоснабжения с защитой от “сухого хода”.

Обозначения в примерах (см. рисунки 1 и 2):
Поз. 1 Приемный клапан с сеткой (макс. размер ячейки 1 мм)
Поз. 2 Запорный вентиль на всас. стороне насоса
Поз. 3 Запорный вентиль на напорной стороне насоса
Поз. 4 Обратный клапан
Поз. 5 Отверстие для залива с пробкой
Поз. 6 Отверстие для слива с пробкой
Поз. 7 Опора трубы
Поз. 8 Всасывающая сетка
Поз. 9 Накопительный бак
Поз. 10 Система центрального водоснабжения
Поз. 11 Реле защиты трехфазного мотора
Поз. 12 Кнопка Вкл./Выкл. с красной лампой (только однофазный мотор)
Поз. 13 Кабель со штекером (только однофазный мотор)

4.2 Объем поставки

– Насос серии Wilo-Jet (WJ)
– Инструкция по монтажу и эксплуатации.

4.3 Принадлежности (заказываются отдельно)

– Набор для всасывания,
– Запорное приспособление,
– Обратный клапан,
– Приемный клапан со всасывающим фильтром,
– Мембранный напорный бак,
– Вибропоглощающая опора,
– Защитное реле мотора,
– Защита от сухого хода (ME-набор),
– Прибор для включения/выключения

Рекомендуется использование новых принадлежностей.

5. Установка/Монтаж

5.1 Монтаж

Насос должен монтироваться в строгом соответствии с местными требованиями водоснабжения.
Требования по месту монтажа:

– Свободный доступ к насосу.
– Место установки должно быть сухим, проветриваемым и иметь положительную температуру воздуха.
– Монтаж производить на бетонном основании или прямо на ровной горизонтальной площадке/полу.

Обслуживающий персонал должен предусмотреть предупреждающие меры (например, установка звукового сигнала, резервного насоса и др.) чтобы избежать наводнения или других последствий из-за выхода насоса из строя.

– Всасывающий и напорный трубопроводы устанавливаются на месте.
– При подсоединении насоса к стационарным трубопроводам необходимо произвести жесткий крепеж насоса к основанию/полу.
– Если насос жестко не крепится к основанию, соединение его с всасывающим и напорным трубопроводами осуществляется через гибкие шланги.
– Всасывающий трубопровод должен быть герметичным, прокладываться с поднимающимся уклоном к насосу.
– При высоте всасывания более 5 м диаметр всасывающего трубопровода должен быть не менее 1 1/4”.
– Напорный трубопровод должен подсоединяться к насосу без перекосов.
– Рекомендуется установка мембранного бака на напорном трубопроводе для уменьшения частоты включений насоса и гарантированногоминимального запаса воды.

ВНИМАНИЕ! Для обеспечения работоспособности насоса в режиме самовсасывания необходимо иметь вертикальный участок напорного трубопровода высотой не менее 50 см от насоса.

– На нижнем конце всасывающего трубопровода необходимо установить приемный клапан. При водозаборе из колодцев/резервуаров он должен находиться на 20–30 см ниже возможного предельно низкого уровня воды. Рекомендуется использовать принадлежности согласно п. 4.3.

5.2 Подключение электричества

ВНИМАНИЕ! Электроподключение должно производиться квалифицированным электромонтером согласно Правилам Устройства Электроустановок и в соответствии с местными требованиями, нормами и стандартами.

В электрической цепи для защиты от токов утечки на землю должны использоваться Устройства Защитного Отключения с настройкой 30мА.

– Электрические соединения защитить от сырости и устанавливать так, чтобы они не могли быть затоплены.
– Проверить вид тока и напряжение в электросети.
– Обратить внимание на данные шильдика насоса.
– Предохранитель: 10 А плавкий.
– Выполнить заземление в соответствии с местными требованиями.
– Использовать электрические кабели (тип, сечение) в соответствии с местными требованиями и нормами.
– Подключение трехфазных моторов производится согласно рис. 3 (клеммная коробка мотора).
– Трехфазный мотор требует применения устройств защиты от перегрузки настроенной на значение тока, указанного на шильдике насоса.
– Не забывать о заземлении.
– Ошибка подключения приводит к повреждению мотора.
– Токоподводящий кабель ни в коем случае не должен соприкасаться с трубой или насосом; необходимо обеспечить защиту от любого вида влаги.

6. Ввод в эксплуатацию

– Проверьте наличие воды в резервуаре или скважине/колодце и убедитесь, что уровень воды достаточен для безаварийной работы насоса. Не допускайте работу насоса без воды (“сухой ход”) для предотвращения выхода из строя скользящего торцевого уплотнения.
– Заполните водой насос через отверстие для залива и закрутите пробку. Только полностью заполненный водой насос может работать в режиме самовсасывания!
– Откройте запорные вентили.
– Для трехфазных моторов проверьте настройку устройства тепловой защиты.
Трехфазные моторы требуют проверки направления вращения: кратковременным включением проверить, совпадает ли направление вращения насоса с направлением стрелки на его корпусе. При неправильном направлении вращения поменять местами две фазы в клеммной коробке и проверить снова.
– Насосы нельзя поднимать, переносить или закреплять за сетевой кабель.
– На насос нельзя направлять струю воды.

7. Обслуживание

Перед выполнением работ по обслуживанию и ремонту необходимо отключить насос от сети!
Повреждения соединительного кабеля должны устраняться только квалифицированным электромонтажником.

Чтобы гарантировать высокую надежность и безопасность работы насоса при наименьших затратах рекомендуется выполнять следующие проверки:

– периодически проверять давление газа в мембранном баке (минимум 1.4 бар при стандартной настройке реле давления).
– проверять утечки через уплотнение насоса.
В случае заморозков из насоса, трубопроводов, бака (системы) должна быть слита вода через сливное отверстие в корпуса насоса.
Перед длительной остановкой (например, в зимний период) насос должен быть тщательно промыт и высушен. Хранить насос следует в сухом помещении.
Перед повторным вводом в эксплуатацию произвести проверки согласно разделу 6 настоящей инструкции.
При заказе запасных частей необходимо указывать все данные шильдика (фирменной таблички) насоса.

8. Неисправности, причины, устранение

Блокировка насоса в большинстве случаев может быть устранена посредством отсоединения всасывающего трубопровода и про-

мывкой насоса с помощью воды из напорного трубопровода обратным давлением. Включите насос

Неисправности	Причины	Устранения
Насос не работает	Отсутствие электропитания, короткое замыкание, Обрыв обмотки статора мотора	Проверьте подачу электроэнергии, Вызовите специалиста для проверки кабеля имотора
	Насос заблокирован инородными материалами (1)	– Выключите насос и убедитесь в возможности повторного запуска. – Закройте запорные клапаны на входе и выходе насоса. – Удалите инородные материалы из насоса
	Сработал встроенная защита мотора (только однофазный мотор)	Подождите пока мотор остынет
Перегрев мотора	Слишком низкое напряжение	Проверьте напряжение на клеммах мотора. Оно должно быть ± 6 % (50/60 Hz) от рабочего напряжения
	Насос заблокирован инородными материалами	См. раздел “Насос не работает” 1)
	Окружающая температура выше +40 °C	Мотор предназначен для работы при окружающей температуре ниже +40 °C
	Высота над уровнем моря > 1000 м	Мотор предназначен для работы на высоте 1000 м над уровнем моря
Сработала тепловая защита мотора	Значение тока тепловой защиты мало (только для трехфазного мотора)	Проверьте ток амперметром или установите значение тока в соответствии с шильдиком насоса (номинальный ток мотора)
	Слишком низкое напряжение	Проверьте сечение силового кабеля и замените при необходимости
	Обрыв фазы	Проверьте и замените силовой кабель при необходимости
	Неисправно тепловое реле	Замените
	Неисправен мотор	Замените
Насос работает но не подает воду или подает слишком мало	Насос заблокирован инородными материалами	См. раздел “Насос не работает” 1)
	Насос не заполнен водой	Залейте воду в насос
	Воздух во всасывающем трубопроводе	Проверьте герметичность всей трубы до насоса и надежно уплотните при необходимости
	Всасывающий трубопровод засорен	Очистите весь трубопровод
	Неправильное направление вращения (только для трехфазного мотора)	Поменяйте местами две фазы (провода) в клеммной коробке мотора
Насос вибрирует	Ослаблен крепеж к фундаменту	Проверьте крепеж к фундаменту и затяните гайки
	Насос заблокирован инородными материалами	См. раздел “Насос не работает” 1)
	Плохое электроподключение	Проверьте электроподключение к мотору

несколько раз на 2 сек.
во время промывки. Если Вы не можете устранить неисправность собственными силами, обращайтесь в ближайшую службу сервиса фирмы WILO.

D EG - Konformitätserklärung
GB EC – Declaration of conformity
F Déclaration de conformité CE

Hiermit erklären wir, dass die Bauarten der Baureihe : **WILO Jet WJ**
Herewith, we declare that this product:
Par le présent, nous déclarons que cet agrégat :

in der gelieferten Ausführung folgenden einschlägigen Bestimmungen entspricht:
in its delivered state complies with the following relevant provisions:
est conforme aux dispositions suivants dont il relève:

Elektromagnetische Verträglichkeit - Richtlinie **Elektromagnetic compatability - directive** **Compatibilité électromagnétique- directive**	**2004/108/EG**
Niederspannungsrichtlinie **Low voltage directive** **Direction basse-tension**	**2006/95/EG**
Geräuschemissionen im Freien betriebener Geräte und Maschinen **Noise emission by equipment used outdoors** **Émissions sonores des matériels utilisés à l'extérieur des bâtiments**	**2004/14/EG**
Angewendete harmonisierte Normen, insbesondere: *Applied harmonized standards, in particular:* *Normes harmonisées, notamment:*	**EN 60335-2-41** **EN ISO 3744**
Gemessener Schallleistungspegel / **Measured sound power level /** **Le niveau de puissance acoustique mesuré est**	**L_{WA} 77 dB (A)**
Garantierter Schallleistungspegel / **Guaranteed sound power level /** **Le niveau de puissance acoustique garanti est inférieure ou égale à**	**L_{WA} 85 dB (A)**

Angewandtes Konformitätsbewertungsverfahren nach 2000/14/EG:
Interne Fertigungskontrolle nach Artikel 14 Absatz 2 in Verbindung mit Anhang V
Conformity procedure applied to 2000/14/EG:
Internal production control applied to article 14 chapter 2 in connection with annex V
La procédure appliquée pour l'évaluation de la confromité selon la Directive 2000/14/EG
Contrôle de fabrication interne selon l'article 14 paragraphe 2 en liaison avec l'annexe V.

Technische Unterlagen hinterlegt bei / Technical documents deposited by / Les documents techniques sont dètenus par:
Cyrille Cornilleau
Pompes Salmson S.A. - Laval
80 Bd de l'Industrie
BP 0527
F-53005 Laval Cédex

Dortmund, 05.10.2009

i.V.

Erwin Prieß
Quality Manager

WILO

WILO SE
Nortkirchenstraße 100
44263 Dortmund
Germany

Document: 2051689.4

NL
EG-verklaring van overeenstemming
Hiermede verklaren wij dat dit aggregaat in de geleverde uitvoering voldoet aan de volgende bepalingen:

Elektromagnetische compatibiliteit 2004/108/EG
EG-laagspanningsrichtlijn 2006/95/EG
Geluidsemissies van buitenshuis gebruikt materieel 2000/14/EG
en overeenkomstige nationale wetgeving
gebruikte geharmoniseerde normen, in het bijzonder:
zie vorige pagina

I
Dichiarazione di conformità CE
Con la presente si dichiara che i presenti prodotti sono conformi alle seguenti disposizioni e direttive rilevanti:

Compatibilità elettromagnetica 2004/108/EG
Direttiva bassa tensione 2006/95/EG
Emissione acustica delle macchine ed attrezzature utilizzate
e le normative nazionali vigenti
norme armonizzate applicate, in particolare:
vedi pagina precedente

E
Declaración de conformidad CE
Por la presente declaramos la conformidad del producto en su estado de suministro con las disposiciones pertinentes siguientes:

Directiva sobre compatibilidad electromagnética 2004/108/EG
Directiva sobre equipos de baja tensión 2006/95/EG
Ruido emitido por las máquinas utilizadas al aire libre
y la legislación nacional vigente
normas armonizadas adoptadas, especialmente:
véase página anterior

P
Declaração de Conformidade CE
Pela presente, declaramos que esta unidade no seu estado original, está conforme os seguintes requisitos:
Compatibilidade electromagnética 2004/108/EG
Directiva de baixa voltagem 2006/95/EG
Emissões sonoras do equipamento utilizado no exterior dos
e respectiva legislação nacional
normas harmonizadas aplicadas, especialmente:
ver página anterior

S
CE- försäkran
Härmed förklarar vi att denna maskin i levererat utförande motsvarar följande tillämpliga bestämmelser:
EG–Elektromagnetisk kompatibilitet – riktlinje 2004/108/EG
EG–Lågspänningsdirektiv 2006/95/EG
Ljudemmission vid användning av utrustning och maskin
och gällande nationell lagstiftning
tillämpade harmoniserade normer, i synnerhet:
se föregående sida

N
EU-Overensstemmelseserklæring
Vi erklærer hermed at denne enheten i utførelse som levert er i overensstemmelse med følgende relevante bestemmelser:
EG–EMV–Elektromagnetisk kompatibilitet 2004/108/EG
EG–Lavspenningsdirektiv 2006/95/EG
Støy fra utstyr benyttet utendørs 2000/14/EG
og tilsvarende nasjonal lovgivning
anvendte harmoniserte standarder, særlig:
se forrige side

FIN
CE-standardinmukaisuusseloste
Ilmoitamme täten, että tämä laite vastaa seuraavia asiaankuuluvia määräyksiä:
Sähkömagneettinen soveltuvuus 2004/108/EG
Matalajännite direktiivit: 2006/95/EG
Ulkona käytettävien laitteiden meluemissio 2000/14/EG
ja vastaavaa kansallista lainsäädäntöä
käytetyt yhteensovitetut standardit, erityisesti:
katso edellinen sivu.

DK
EF-overensstemmelseserklæring
Vi erklærer hermed, at denne enhed ved levering overholder følgende relevante bestemmelser:
Elektromagnetisk kompatibilitet: 2004/108/EG
Lavvolts-direktiv 2006/95/EG
Støjgener fra maskiner til udendørs brug 2000/14/EG
og gældende national lovgivning
anvendte harmoniserede standarder, særligt:
se forrige side

H
EK-megfelelőségi nyilatkozat
Ezennel kijelentjük, hogy az berendezés megfelel az alábbi irányelveknek:
Elektromágneses összeférhetőség irányelv: 2004/108/EK
Kisfeszültségű berendezések irányelv: 2006/95/EK
Kültéri használatra tervezett berendezések zajkibocsátása:
valamint a vonatkozó nemzeti törvényeknek és
alkalmazott harmonizált szabványoknak, különösen:
lásd az előző oldalt

CZ
Prohlášení o shodě ES
Prohlašujeme tímto, že tento agregát v dodaném provedení odpovídá následujícím příslušným ustanovením:

Směrnice o elektromagnetické kompatibilitě 2004/108/ES
Směrnice pro nízké napětí 2006/95/ES
Emise hluku zařízení, která jsou určena k použití ve venkovním
a příslušným národním předpisům
použité harmonizační normy, zejména:
viz předchozí strana

PL
Deklaracja Zgodności WE
Niniejszym deklarujemy z pełną odpowiedzialnością, że dostarczony wyrób jest zgodny z następującymi dokumentami:

dyrektywą dot. kompatybilności elektromagnetycznej
dyrektywą niskonapięciową 2006/95/WE
dyrektywą dotyczącą emisji hałasu do otoczenia przez
oraz odpowiednimi przepisami ustawodawstwa krajowego
stosowanymi normami zharmonizowanymi, a w szczególności:
patrz poprzednia strona

RUS
Декларация о соответствии Европейским нормам
Настоящим документом заявляем, что данный агрегат в его объеме поставки соответствует следующим нормативным документам:
Электромагнитная устойчивость 2004/108/EG
Директивы по низковольтному напряжению 2006/95/EG
Шумовое излучение от оборудования, установленного вне
в соответствии с национальным законодательством
Используемые согласованные стандарты и нормы, в частности
см. предыдущую страницу

GR
Δήλωση συμμόρφωσης της ΕΕ
Δηλώνουμε ότι το προϊόν αυτό σ' αυτή την κατάσταση παράδοσης ικανοποιεί τις ακόλουθες διατάξεις :
Ηλεκτρομαγνητική συμβατότητα ΕΚ-2004/108/ΕΚ
Οδηγία χαμηλής τάσης ΕΚ–2006/95/ΕΚ
Εκπομπή θορύβου από τεχνικό εξοπλισμό χρησιμοποιούμενο σε
καθώς και την αντίστοιχη κρατική νομοθεσία
Εναρμονισμένα χρησιμοποιούμενα πρότυπα, ιδιαίτερα:
Βλέπε προηγούμενη σελίδα

TR
CE Uygunluk Teyid Belgesi
Bu cihazın teslim edildiği şekliyle aşağıdaki standartlara uygun olduğunu teyid ederiz:
Elektromanyetik Uyumluluk 2004/108/EG
Alçak gerilim yönetmeliği 2006/95/EG
Açık mekanlarda çalıştırılan cihazlara ait gürültü emisyon
ve söz konusu ulusal yasalara.
kısmen kullanılan standartlar için:
bkz. bir önceki sayfa

RO
EC-Declarație de conformitate
Prin prezenta declarăm că acest produs aşa cum este livrat, corespunde cu următoarele prevederi aplicabile:
Compatibilitatea electromagnetică – directiva 2004/108/EG
Directiva privind tensiunea joasă 2006/95/EG
Emisii de zgomote ale aparatelor şi ale maşinilor utilizate în
şi legislația națională respectivă
standarde armonizate aplicate, îndeosebi:
vezi pagina precedentă

EST
EÜ vastavusdeklaratsioon
Käesolevaga tõendame, et see toode vastab järgmistele asjakohastele direktiividele:
Elektromagnetilise ühilduvuse direktiiv 2004/108/EÜ
Madalpinge direktiiv 2006/95/EÜ
Välitingimustes kasutatavate seadmete müra direktiiv
ja vastavalt asjaomastele siseriiklikele õigusaktidele
kohaldatud harmoneeritud standardid, eriti:
vt eelmist lk

LV
EC - atbilstības deklarācija
Ar šo mēs apliecinām, ka šis izstrādājums atbilst sekojošiem noteikumiem:
Elektromagnētiskās savietojamības direktīva 2004/108/EK
Zemsprieguma direktīva 2006/95/EK
Direktīvai 2000/14/EK par trokšņa emisiju no brīvā dabā
un atbilstošai nacionālajai likumdošanai
piemēroti harmonizēti standarti, tai skaitā:
skatīt iepriekšējo lappusi

LT
EB atitikties deklaracija
Šiuo pažymima, kad šis gaminys atitinka šias normas ir direktyvas:

Elektromagnetinio suderinamumo direktyvą 2004/108/EB
Žemos įtampos direktyvą 2006/95/EB
Direktyvą 2000/14/EB dėl lauko sąlygomis naudojamos įrangos į
bei atitinkamamiems šalies įstatymams
pritaikytus vieningus standartus, o būtent:
žr. ankstesniame puslapyje

SK
ES vyhlásenie o zhode
Týmto vyhlasujeme, že konštrukcie tejto konštrukčnej série v dodanom vyhotovení vyhovujú nasledujúcim príslušným ustanoveniam:
Elektromagnetická zhoda - smernica 2004/108/ES
Nízkonapäťové zariadenia - smernica 2006/95/ES
Emisie hluku zariadení pre použitie vo vonkajšom prostredí
a zodpovedajúca vnútroštátna legislatíva
používané harmonizované normy, najmä:
pozri predchádzajúcu stranu

SLO
ES – izjava o skladnosti
Izjavljamo, da dobavljene vrste izvedbe te serije ustrezajo sledečim zadevnim določilom:

Direktiva o elektromagnetni združljivosti 2004/108/ES
Direktiva o nizki napetosti 2006/95/ES
Direktiva o emisiji hrupa strojev, ki se uporabljajo na prostem
in ustrezno nacionalnim zakonom
uporabljeni harmonizirani standardi, predvsem:
glejte prejšnjo stran

BG
ЕО-Декларация за съответствие
Декларираме, че продуктът отговаря на следните изисквания:

Електромагнитна съместимост – директива 2004/108/ЕО
Директива ниско напрежение 2006/95/ЕО
Директива 2000/14/ЕО относно шумовите емисии на уреди и
и съответното национално законодателство
Хармонизирани стандарти:
вж. предната страница

M
Dikjarazzjoni ta' konformità KE
B'dan il-mezz, niddikjaraw li l-prodotti tas-serje jissodisfaw id-dispożizzjonijiet relevanti li ġejjin:
Kompatibbiltà elettromanjetika - Direttiva 2004/108/KE
Vultaġġ baxx - Direttiva 2006/95/KE
Direttiva dwar l-emissjonijiet ta' ħsejjes minn installazzjonijiet

kif ukoll standards armonizzati adottati fil-leġiżlazzjoni nazzjonali b'mod partikolari:
ara l-paġna ta' qabel

WILO SE
Nortkirchenstraße 100
44263 Dortmund
Germany